1843B2 & 1843 도시가스용 조정기

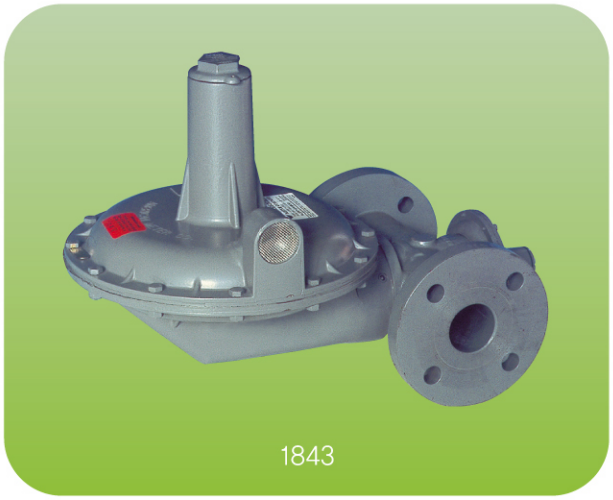

1843

1843B2

용 도

- 도시가스 전용 조정기이다.
- 식당 · 학교 · 백화점 및 상업용 건물에 적합하다.
- 최대 300Nm³/h까지 사용 가능하다.

특 징

- 부착자세를 자유롭게 할 수 있다.(수평, 수직배관 가능)
- Body를 배관에서 분리하지 않고, 부품 교환이나 내부점검이 가능하다.
- 긴급차단변과 안전변이 내장되어 있다.

사 양

모 델	1843B2	1843	1843
입 구 압 력	7~990 kPa (0.07~9.9 kgf/㎠)	7~990 kPa (0.07~9.9 kgf/㎠)	7~990 kPa (0.07~9.9 kgf/㎠)
출 구 압 력	1.5~14 kPa (150~1,400 mmH$_2$O)	2.1~45 kPa (210~4,500 mmH$_2$O)	2.1~45 kPa (210~4,500 mmH$_2$O)
안전변설정범위	+0.8~2.2 kPa (80~220 mmH$_2$O)	+0.8~5 kPa (80~500 mmH$_2$O)	+0.8~5 kPa (80~500 mmH$_2$O)
OPSO설정범위	3.5~24 kPa (350~2,400 mmH$_2$O)	15~56 kPa (150~5,600 mmH$_2$O)	15~56 kPa (150~5,600 mmH$_2$O)
사용온도범위	−29℃ ~ +65℃	−29℃ ~ +65℃	−29℃ ~ +65℃
접 속 구 경	1B	1 $\frac{1}{2}$B	2B
최 대 유 량	70 Nm³/h	300 Nm³/h	300 Nm³/h
연 결 규 격	NPT	NPT	ANSI 125

世宗에이엠씨株式會社
SEJONG-AMC CORPORATION
본사 · 공장: 인천 광역시 계양구 작전동 740-4
TEL:(032)555-5660(代) FAX:(032)555-5670

elster Instromet

elster American Meter

◆ 1843 도시가스 조정기 유량표

비중(0.6) 단위(Nm³/h)

접 속 구 경		1½B								2B							
출구압력	입구압력 \ Orifice 구경	¼B	⅜B	½B	⅝B	¾B	⅞B	1B	1¼B	¼B	⅜B	½B	⅝B	¾B	⅞B	1B	1¼B
2.3 kPa (230mmH₂O)	7 kPa(0.07kgf/㎠)		21	31	36	50	53	65	79		21	28	45	48	62	76	96
	14 kPa(0.14kgf/㎠)		33	48	56	70	79	99	121		33	42	67	76	107	118	144
	20 kPa(0.2kgf/㎠)		39	59	72	90	100	113	164		42	56	84	101	141	161	203
	40 kPa(0.4kgf/㎠)	28	56	79	101	118	127	150	172	28	56	73	113	135	201	240	300
	70 kPa(0.7kgf/㎠)	42	82	121	144	175	186	215	226	45	82	121	175	229	300	300	300
	100 kPa(1.0kgf/㎠)	52	107	152	184	220	229	263		53	107	164	226	300	300	300	
	140 kPa(1.4kgf/㎠)	60	127	184	208	254	269			62	121	209	300	300	300		
	200 kPa(2.0kgf/㎠)	76	164	229	260	300	300			79	161	283	300	300			
	250 kPa(2.5kgf/㎠)	93	203	269	300	300				93	198	300	300	300			
	400 kPa(4.0kgf/㎠)	127	271	300	300					127	254	300	300				
	450 kPa(4.5kgf/㎠)	144	300	300	300					144	299	300	300				
	600 kPa(6.0kgf/㎠)	161	300	300						161	300	300					
	850 kPa(8.5kgf/㎠)	198	300							198	300						
	990 kPa(9.9kgf/㎠)	232								232							
7.0 kPa (700mmH₂O)	20 kPa(0.2kgf/㎠)		42	65	84	96	118	138	178		42	56	84	99	130	155	198
	40 kPa(0.4kgf/㎠)	28	56	90	116	133	158	188	226	31	56	76	116	141	185	218	283
	70 kPa(0.7kgf/㎠)	42	79	138	178	193	229	266	300	45	79	127	184	223	300	300	300
	100 kPa(1.0kgf/㎠)	53	104	175	220	246	283	300		53	104	172	243	297	300	300	
	140 kPa(1.4kgf/㎠)	63	121	206	260	283	300	300		65	121	215	297	300	300	300	
	200 kPa(2.0kgf/㎠)	79	158	263	300	300	300			79	158	291	300	300	300		
	250 kPa(2.5kgf/㎠)	96	201	300	300	300	300			96	189	300	300	300			
	400 kPa(4.0kgf/㎠)	133	263	300	300	300				133	263	300	300	300			
	450 kPa(4.5kgf/㎠)	149	294	300	300	300				149	294	300	300	300			
	600 kPa(6.0kgf/㎠)	164	300	300						164	300	300					
	850 kPa(8.5kgf/㎠)	198	300							198	300						
	990 kPa(9.9kgf/㎠)	237								237							
10 kPa (1000mmH₂O)	40 kPa(0.4kgf/㎠)	27	53	85	109	129	148	176	215	30	53	75	109	136	168	194	249
	70 kPa(0.7kgf/㎠)	42	81	136	173	196	225	263	300	45	79	123	176	219	280	300	300
	100 kPa(1.0kgf/㎠)	53	106	177	218	246	280	300		53	104	168	229	294	300	300	
	140 kPa(1.4kgf/㎠)	63	127	208	265	294	300	300		64	121	209	283	300	300	300	
	200 kPa(2.0kgf/㎠)	79	164	266	300	300	300			79	158	284	300	300	300		
	250 kPa(2.5kgf/㎠)	96	201	300	300	300	300			96	189	300	300	300			
	400 kPa(4.0kgf/㎠)	132	270	300	300	300				132	259	300	300	300			
	450 kPa(4.5kgf/㎠)	148	298	300	300	300				148	292	300	300	300			
	600 kPa(6.0kgf/㎠)	164	300	300						164	300	300					
	850 kPa(8.5kgf/㎠)	198	300							198	300						
	990 kPa(9.9kgf/㎠)	237								237							
20 kPa (2000mmH₂O)	40 kPa(0.4kgf/㎠)	21	36	56	56	82	82	96	116	21	36	56	56	84	90	96	116
	70 kPa(0.7kgf/㎠)	39	62	99	99	146	146	164	215	39	62	99	99	141	141	164	215
	100 kPa(1.0kgf/㎠)	50	84	135	135	187	187	223	283	50	56	135	135	186	186	226	300
	140 kPa(1.4kgf/㎠)	62	101	164	164	229	229	274	300	62	101	164	164	229	243	297	300
	200 kPa(2.0kgf/㎠)	82	136	226	226	300	300	300		82	135	226	226	300	300	300	
	250 kPa(2.5kgf/㎠)	99	169	277	277	300	300			99	169	283	283	300	300		
	400 kPa(4.0kgf/㎠)	135	237	300	300	300	300			135	237	300	300	300			
	450 kPa(4.5kgf/㎠)	155	272	300	300	300	300			155	273	300	300	300			
	600 kPa(6.0kgf/㎠)	175	300	300	300	300				175	300	300	300				
	850 kPa(8.5kgf/㎠)	212	300							212	300						
	990 kPa(9.9kgf/㎠)	229								229							
30 kPa (3000mmH₂O)	70 kPa(0.7kgf/㎠)	36	62	93	102	141	141	161	207	36	62	93	103	141	143	171	221
	100 kPa(1.0kgf/㎠)	51	84	127	135	181	181	219	276	50	70	128	140	192	198	235	300
	140 kPa(1.4kgf/㎠)	62	104	157	167	222	222	275	300	62	104	157	174	238	252	300	300
	200 kPa(2.0kgf/㎠)	82	139	215	231	300	300	300		82	138	218	238	300	300	300	
	250 kPa(2.5kgf/㎠)	99	177	262	272	300	300			99	177	276	297	300	300		
	400 kPa(4.0kgf/㎠)	137	245	300	300	300	300			137	245	300	300	300			
	450 kPa(4.5kgf/㎠)	156	275	300	300	300	300			156	279	300	300	300			
	600 kPa(6.0kgf/㎠)	175	300	300	300	300				175	300	300	300				
	850 kPa(8.5kgf/㎠)	212	300							212	300						
	990 kPa(9.9kgf/㎠)	229								229							

접 속 구 경		1½B								2B							
출구압력	입구압력 \ Orifice 구경	¼B	⅜B	½B	⅝B	¾B	⅞B	1B	1¼B	¼B	⅜B	½B	⅝B	¾B	⅞B	1B	1¼B
40 kPa (4000mmH₂O)	70 kPa(0.7kgf/㎠)	33	62	87	104	135	135	158	198	33	62	87	107	141	144	178	226
	100 kPa(1.0kgf/㎠)	52	84	118	135	175	175	215	269	50	84	121	144	198	209	243	300
	140 kPa(1.4kgf/㎠)	62	107	150	169	215	215	276	300	62	107	150	184	246	260	300	300
	200 kPa(2.0kgf/㎠)	82	141	203	235	297	297	300		82	141	209	249	300	300	300	
	250 kPa(2.5kgf/㎠)	99	184	246	266	300	300			99	184	269	300	300	300		
	400 kPa(4.0kgf/㎠)	138	252	300	300	300	300			138	252	300	300	300			
	450 kPa(4.5kgf/㎠)	157	279	300	300	300	300			157	285	300	300	300			
	600 kPa(6.0kgf/㎠)	175	300	300	300	300				175	300	300	300	300			
	850 kPa(8.5kgf/㎠)	212	300							212	300						
	990 kPa(9.9kgf/㎠)	229								229							

◆ 1843B₂ 도시가스 조정기 유량표

비중(0.6) 단위(Nm³/h)

접 속 구 경		1B					
출구압력	입구압력 \ Orifice 구경	1/8×3/16B	3/16B	1/4B	3/8B	1/2B	9/16B
2.3 kPa (230mmH₂O)	7 kPa(0.07 kgf/㎠)		5	6	8	11	13
	14 kPa(0.14 kgf/㎠)	5	7	9	14	17	18
	40 kPa(0.4 kgf/㎠)	8	12	16	23	27	27
	70 kPa(0.7 kgf/㎠)	10	17	22	36	37	37
	100 kPa(1.0 kgf/㎠)	13	22	29	45	46	46
	200 kPa(2.0 kgf/㎠)	19	32	48	66	70	
	400 kPa(4.0 kgf/㎠)	32	50	62	70		
	450 kPa(4.5 kgf/㎠)	38	53	64	70		
	700 kPa(7.0 kgf/㎠)	44	55	65			
	990 kPa(9.9 kgf/㎠)	53					
10 kPa (1000mmH₂O)	14 kPa(0.14 kgf/㎠)	5	7	9	14	18	19
	40 kPa(0.4 kgf/㎠)	9	14	21	31	40	44
	70 kPa(0.7 kgf/㎠)	12	20	29	45	63	64
	100 kPa(1.0 kgf/㎠)	15	25	36	62	81	83
	200 kPa(2.0 kgf/㎠)	21	41	65	104	120	
	400 kPa(4.0 kgf/㎠)	33	70	120	180		
	450 kPa(4.5 kgf/㎠)	36	76	133			
	700 kPa(7.0 kgf/㎠)	37	109				
	990 kPa(9.9 kgf/㎠)	40					

◆ 구조도

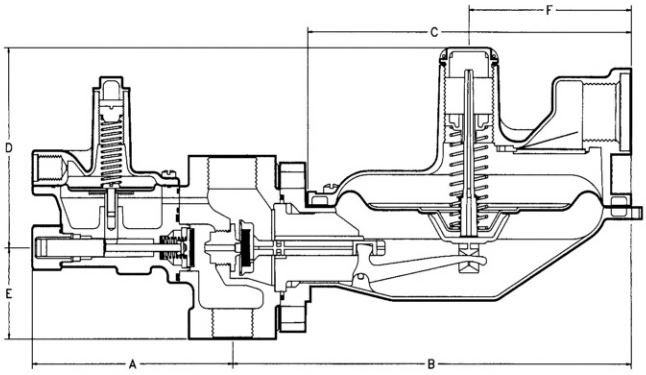

1843B₂형

◆ 칫수 및 중량

단위(㎜)

A	B	C	D	E	F	중 량(kg)
114	227	184	105	50	92	2

◆ SPRING

Main Spring	
Spring No.	설정압력범위
70017 P 042	1.5~3.8 kPa (150~380mmH₂O)
P 060	3~7.1 kPa (300~710mmH₂O)
P 082	6~12 kPa (600~1,200mmH₂O)
P 049	11~14 kPa (1,100~1,400mmH₂O)

OPSO Spring	
Spring No.	설정압력범위
72978 G 070	3.5~9 kPa (350~900 mmH₂O)
G 071	7~24 kPa (700~2,400mmH₂O)

안전변용 Spring	
Spring No.	설정압력범위
70017 P 044	+0.8~2.2 kPa (+80~220 mmH₂O)

◆ 구조도

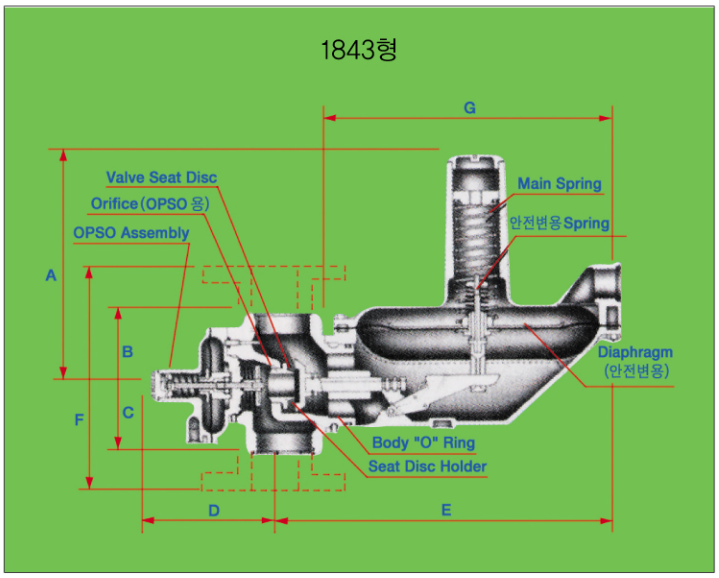

◆ 칫수 및 중량

단위(㎜)

	1843형
A	248
B	76
C	76
D	140
E	362
F	266
G	305
중 량	9.8kg

주) Flange형은 6kg 더 무거워진다.

◆ SPRING

MAIN Spring	
Spring No.	설정압력범위
71424 P017	0.9~1.5 kPa (90~150mmH_2O)
P018	1.3~2.0 kPa (130~200mmH_2O)
P019	2.1~3.5 kPa (210~350mmH_2O)
P020	3.6~7.1 kPa (360~710mmH_2O)
P021	7.0~14 kPa (700~1,400mmH_2O)
P022	14~21 kPa (1,400~2,100mmH_2O)
P023	21~35 kPa (2,100~3,500mmH_2O)
* P027	35~45kPa (3,500~4,500mmH_2O)

* 1800-H Series에만 적용.

OPSO용 Spring	
Spring No.	설정압력범위
70017 P036	1.5~3.5 kPa (150~350mmH_2O)
P075	3.5~7.1 kPa (350~ 710mmH_2O)
P076	7.0~14 kPa (700~1,400mmH_2O)
P077	14~21 kPa (1,400~2,100mmH_2O)
P078	21~35 kPa (2,100~3,500mmH_2O)
P079	35~56 kPa (3,500~5,600mmH_2O)
* P078	56~98 kPa (5,600~9,800mmH_2O)
* P079	98~140 kPa (9,800~14,000mmH_2O)

* 표는 Reducing Ring을 사용한다.
(P/N:72646P001)

안전변용 Spring	
Spring No.	설정압력범위
70017 P074	+0.8~5kPa (+80~500mmH_2O)

世宗에이엠씨株式會社
SEJONG-AMC CORPORATION
본사 · 공장: 인천 광역시 계양구 작전동 740-4
TEL:(032)555-5660(代) FAX:(032)555-5670
elster Instromet
elster American Meter

AXIAL FLOW VALVE

◆ 특 징

- 구조가 간단하며 보수점검이 용이하다.
- 소형으로써 가볍다.
- 흐름방향의 변경이 가능하다.
- 유선이 층류 흐름이므로 소음이 작다.
- 대유량에서 소유량까지 안정된 Control이 가능하다.
- 수송 · 공급 및 공업용 분야의 폭넓은 사용이 가능하다.
- 정특성과 동특성이 양호하다.

◆ 용 도

- 지구용 Regulator로써 여러종류의 다양한 감압 System이 가능하다.
  예 : 고압 → 중압A, 중압B
  중압A → 중압B, 저압
  중압B → 저압
- 대용량의 전용 Regulator로써 사용할 수 있다.
  예 : 도시가스 Main governor station
  천연가스 Gate station
  산업용 전용 Regulator station
  (가스, 압축공기 등)
  냉난방용 Regulator station
- Pilot의 교환에 의해 다양한 용도의 응용이 가능하다.
  예 : 긴급차단변, 안전변, 유량조절변, 체크변 등

◆ AFV 본체

종 류	300 Series	600 Series
최고 사용 압력	5MPa (50kgf/㎠)	10MPa (100kgf/㎠)
사용 온도 범위	-29℃~ + 65℃	-29℃~ + 65℃
접 속 구 경	2B, 3B, 4B, 6B, 8B, 12B	2B, 4B, 6B, 8B
Flange 규 격	ANSI 150lb, 300lb	ANSI 600lb
Sleeve 종 류	H5L, H5, H7	B7, V7

주 : 입구압과 출구압의 차가 8.8(kgf/㎠) 이상인 경우에는 H7 또는 V7을 사용한다.

世宗에이엠씨株式會社
SEJONG-AMC CORPORATION
본사 · 공장 : 인천 광역시 계양구 작전동 740-4
TEL:(032)555-5660(代) FAX:(032)555-5670

elster Instromet

elster American Meter

◆ PILOT SYSTEM

AFV w/1203B

AFV w/Harnoreg

AFV w/ZSC-100

◆ Pilot 사양

Pilot 형 식	입 구 압 력	설 정 압 력 범 위	스 프 링 No.	접 속 구 경	중 량
ZSC-100	10 MPa (100kgf/㎠)	14~70 kPa (0.14~0.7 kgf/㎠)	71411 P 043	$\frac{1}{4}$B	6.4kg
		21~210 kPa (0.21~2.1 kgf/㎠)	P 011		
		70~520 kPa (0.7~5.2 kgf/㎠)	P 012		
		170~1050 kPa (1.7~10.5 kgf/㎠)	P 014		
		700~1580 kPa (7.0~15.8 kgf/㎠)	P 009		
		1400~2300 kPa (14.0~23.0 kgf/㎠)	P 046		
Harnoreg	2 MPa (20kgf/㎠)	1.5~4 kPa (0.015~0.04 kgf/㎠)	70017 P 036	$\frac{3}{4}$B	4.5kg
		3.5~15 kPa (0.035~0.15 kgf/㎠)	P 073		
		14~40 kPa (0.14~0.4 kgf/㎠)	P 078		
		20~55 kPa (0.2~0.55 kgf/㎠)	P 079		
		40~100 kPa (0.4~1.0 kgf/㎠)	※P 079		
1203 B	1 MPa (10kgf/㎠)	1.2~2.3 kPa (120~230 mmH_2O)	70017 P 001	$\frac{3}{4}$B	3.5kg
		2.3~3.8 kPa (230~380 mmH_2O)	P 002		
		3.8~14 kPa (380~1,400 mmH_2O)	P 073		
		14~42 kPa (1,400~4,200 mmH_2O)	P 078		

주 : ① ※표는 Reducing Ring을 사용한다.
② 설정압력이 23 kgf/㎠이상의 고압사양도 가능하다.(Z138, ZSC 320-100)
③ Pilot의 Control loop 구성은 사용조건 및 압력사양에 따라 다양하게 사용가능하므로 상세한 것은 상담문의 바랍니다.
예 : Z138-Z138-Z, Z-1203, Z-1803, Z320-100, 1203-1203, 1203, 1803B 등
④ Pilot Regulator 중 Z150 및 Z320-150 형식은 안전변 및 배압 조정용으로 사용한다.

世宗에이엠씨株式會社
SEJONG-AMC CORPORATION
본사 · 공장: 인천 광역시 계양구 작전동 740-4
TEL:(032)555-5660(代) FAX:(032)555-5670

◆ AFV 용량표

비중(0.6) 단위(Nm³/h)

압 력		A F V 구 경					
1차압력	2차압력	2B	3B	4B	6B	8B	12B
40 kPa(0.4kgf/㎠)	2.3 kPa (230 mmH₂O)	1,332	2,705	4,628	6,512	11,221	23,343
70 kPa(0.7kgf/㎠)		1,785	3,624	6,202	8,726	15,036	31,282
100 kPa(1.0kgf/㎠)		2,145	4,354	7,451	10,483	18,063	37,579
200 kPa(2.0kgf/㎠)		3,201	6,498	11,120	15,645	26,958	56,083
250 kPa(2.5kgf/㎠)		3,728	7,569	12,951	18,222	31,398	65,320
400 kPa(4.0kgf/㎠)		5,310	10,780	18,446	25,952	44,718	93,030
450 kPa(4.5kgf/㎠)		5,837	11,850	20,277	28,529	49,158	102,267
700 kPa(7.0kgf/㎠)		8,473	17,202	29,435	41,413	71,358	148,451
850 kPa(8.5kgf/㎠)		10,055	19,413	34,929	49,143	84,678	176,161
990 kPa(9.9kgf/㎠)		11,470	20,442	38,530	58,820	92,700	194,643
70 kPa(0.7kgf/㎠)	5.0~20 kPa (500~2000 mmH₂O)	1,657	3,365	5,758	8,102	13,960	29,043
100 kPa(1.0kgf/㎠)		2,097	4,257	7,284	10,248	17,659	36,737
200 kPa(2.0kgf/㎠)		3,201	6,498	11,120	15,645	26,958	56,083
250 kPa(2.5kgf/㎠)		3,728	7,569	12,951	18,222	31,398	65,320
400 kPa(4.0kgf/㎠)		5,310	10,780	18,446	25,952	44,718	93,030
450 kPa(4.5kgf/㎠)		5,837	11,850	20,277	28,529	49,158	102,267
700 kPa(7.0kgf/㎠)		8,473	17,202	29,435	41,413	71,385	148,451
850 kPa(8.5kgf/㎠)		10,055	19,413	34,929	49,143	84,678	176,161
990 kPa(9.9kgf/㎠)		11,470	20,442	38,530	58,820	92,700	194,643
100 kPa(1.0kgf/㎠)	30~50 kPa (0.3~0.5 kgf/㎠)	1,848	3,751	6,419	9,032	15,563	32,377
200 kPa(2.0kgf/㎠)		3,201	6,498	11,119	15,644	26,956	56,079
250 kPa(2.5kgf/㎠)		3,728	7,569	12,951	18,222	31,398	65,320
400 kPa(4.0kgf/㎠)		5,310	10,780	18,446	25,952	44,718	93,030
450 kPa(4.5kgf/㎠)		5,837	11,850	20,277	28,529	49,158	102,267
700 kPa(7.0kgf/㎠)		8,473	17,202	29,435	41,413	71,358	148,451
850 kPa(8.5kgf/㎠)		10,055	19,413	34,929	49,143	84,678	176,161
990 kPa(9.9kgf/㎠)		11,470	20,442	38,530	58,820	92,700	194,643
200 kPa(2.0kgf/㎠)	80~100 kPa (0.8~1.0 kgf/㎠)	3,009	6,108	10,453	14,706	25,340	52,717
250 kPa(2.5kgf/㎠)		3,685	7,481	12,802	18,011	31,035	64,565
400 kPa(4.0kgf/㎠)		5,310	10,780	18,446	25,952	44,718	93,030
450 kPa(4.5kgf/㎠)		5,837	11,850	20,277	28,529	49,158	102,267
700 kPa(7.0kgf/㎠)		8,473	17,202	29,435	41,413	71,358	148,451
850 kPa(8.5kgf/㎠)		10,055	19,413	34,929	49,143	84,678	176,161
990 kPa(9.9kgf/㎠)		11,470	20,442	38,530	58,820	92,700	194,643
400 kPa(4.0kgf/㎠)	200 kPa (2.0 kgf/㎠)	5,196	10,549	18,051	25,397	43,762	91,041
450 kPa(4.5kgf/㎠)		5,810	11,795	20,182	28,395	48,927	101,787
700 kPa(7.0kgf/㎠)		8,473	17,202	29,435	41,413	71,358	148,451
850 kPa(8.5kgf/㎠)		10,055	19,413	34,929	49,143	84,678	176,161
990 kPa(9.9kgf/㎠)		11,470	20,442	38,530	58,820	92,700	194,643
400 kPa(4.0kgf/㎠)	300 kPa (3.0 kgf/㎠)	4,236	8,601	14,717	20,706	35,678	74,225
450 kPa(4.5kgf/㎠)		5,189	10,534	18,025	25,360	43,697	90,906
700 kPa(7.0kgf/㎠)		8,473	17,202	29,435	41,413	71,357	148,450
850 kPa(8.5kgf/㎠)		10,055	19,413	34,929	49,143	84,678	176,161
990 kPa(9.9kgf/㎠)		11,470	20,442	38,530	58,820	92,700	194,643
700 kPa(7.0kgf/㎠)	400 kPa (4.0 kgf/㎠)	8,197	16,641	28,475	40,062	69,030	143,608
850 kPa(8.5kgf/㎠)		10,039	19,381	34,874	49,066	84,544	175,883
990 kPa(9.9kgf/㎠)		11,470	20,442	38,530	58,820	92,700	194,643
700 kPa(7.0kgf/㎠)	500 kPa (5.0 kgf/㎠)	7,327	14,875	25,453	35,811	61,706	128,370
850 kPa(8.5kgf/㎠)		9,693	19,278	33,672	47,374	81,629	169,818
990 kPa(9.9kgf/㎠)		11,469	23,284	39,841	56,054	96,585	198,562
700 kPa(7.0kgf/㎠)	600 kPa (6.0 kgf/㎠)	5,594	11,356	19,432	27,339	47,108	98,003
850 kPa(8.5kgf/㎠)		8,845	17,956	30,725	43,228	74,485	154,956
990 kPa(9.9kgf/㎠)		11,047	22,427	38,375	53,992	93,032	193,541
850 kPa(8.5kgf/㎠)	700 kPa (7.0 kgf/㎠)	7,322	14,864	25,434	35,785	61,660	128,275
990 kPa(9.9kgf/㎠)		10,181	20,668	35,365	49,757	85,735	178,359
1100 kPa(11.0kgf/㎠)		11,957	24,273	41,535	58,436	100,690	209,473
1300 kPa(13.0kgf/㎠)		14,644	29,729	50,869	71,570	123,320	256,551
1500 kPa(15.0kgf/㎠)		16,909	34,328	58,739	82,641	142,398	296,239
2000 kPa(20.0kgf/㎠)		22,182	45,031	77,054	108,410	186,798	388,608
3000 kPa(30.0kgf/㎠)		32,727	66,439	113,684	159,945	275,599	573,344
990 kPa(9.9kgf/㎠)	800 kPa (8.0 kgf/㎠)	8,738	17,739	30,354	42,707	73,587	153,088
1100 kPa(11.0kgf/㎠)		10,980	22,291	38,142	53,664	92,467	192,365
1300 kPa(13.0kgf/㎠)		14,175	28,777	49,242	69,280	119,375	248,342
1500 kPa(15.0kgf/㎠)		16,773	34,050	58,264	81,973	141,246	293,843
2000 kPa(20.0kgf/㎠)		22,182	45,031	77,054	108,410	186,798	388,608
3000 kPa(30.0kgf/㎠)		32,727	66,439	113,684	159,945	275,599	573,344
1100 kPa(11.0kgf/㎠)	900 kPa (9.0 kgf/㎠)	9,448	19,181	32,821	46,177	79,567	165,529
1300 kPa(13.0kgf/㎠)		13,362	27,126	46,416	65,305	112,525	234,093
1500 kPa(15.0kgf/㎠)		16,365	33,223	56,848	79,982	137,815	286,704
2000 kPa(20.0kgf/㎠)		22,182	45,031	77,054	108,410	186,798	388,608
3000 kPa(30.0kgf/㎠)		32,727	66,439	113,684	159,945	275,599	573,344

주 : ① 실제로 AFV의 용량은 Pilot, Restrictor Setting, 2차측 배관 및 가스 유속 등에 의해 변하므로 최대용량의 75%~80%를 선정하는 것이 바람직하다.

OPERATING PRESSURES

VALVE DIFFERENTIAL PRESSURES

AFV Series	SLEEVE Type	Composite Block Manifold Operating Parameters		InspiratorBlock ManifoldOperating Parameters		MAXIMUM Manifold Operating Parameters	
		Cracking	Full open	Cracking	Full open	Continuous	Intermittent
300	5L*	10 kPa (0.1 kgf/㎠)	35 kPa (0.35 kgf/㎠)	3.5 kPa (0.035 kgf/㎠)	12 kPa (0.12 kgf/㎠)	210 kPa(2.1 kgf/㎠)	350 kPa (3.5kgf/㎠)
300	5	25 kPa (0.25 kgf/㎠)	100 kPa (1 kgf/㎠)	10 kPa (0.1 kgf/㎠)	50 kPa (0.5 kgf/㎠)	880 kPa(8.8 kgf/㎠)	1200 kPa (12kgf/㎠)
300	7	100 kPa (1 kgf/㎠)	200 kPa (2 kgf/㎠)	40 kPa (0.4 kgf/㎠)	130 kPa (1.3 kgf/㎠)	3500 kPa(35 kgf/㎠)	5000 kPa (50kgf/㎠)
600	7	200 kPa (2 kgf/㎠)	400 kPa (4 kgf/㎠)	800 kPa (8 kgf/㎠)	170 kPa (1.7 kgf/㎠)	7000 kPa(70 kgf/㎠)	10000 kPa(100kgf/㎠)

* 2″, 3″ , 4″, 6″& 8″ sizes only

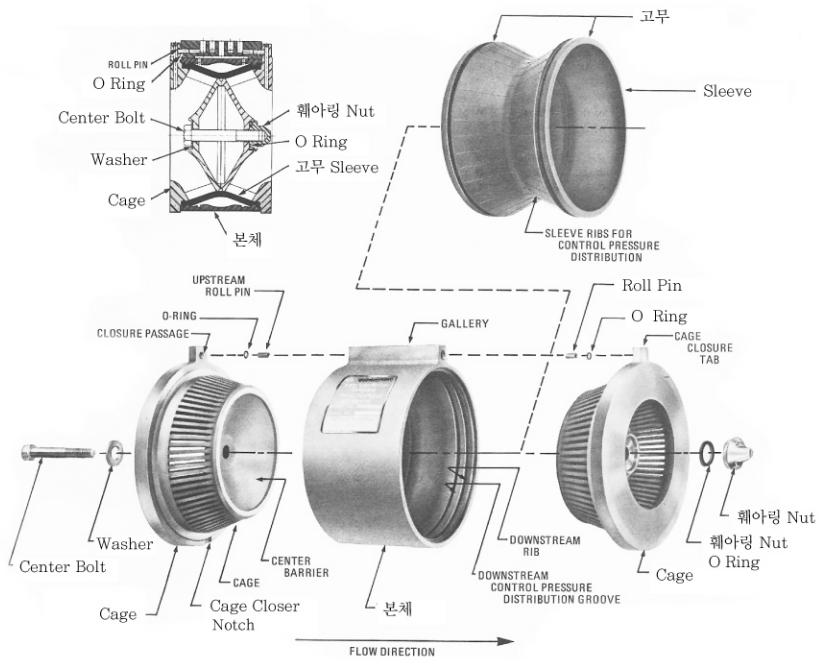

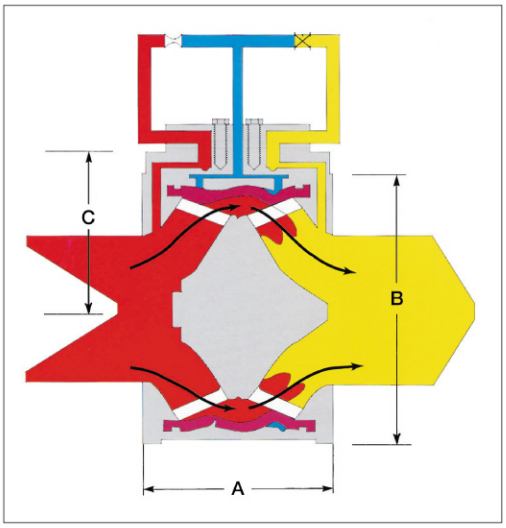

칫수 및 중량

		2B	3B	4B	6B	8B	12B
칫수 (mm)	A	77	94	114	140	171	240
	B	105	137	175	222	279	410
	C	70	84	104	129	157	222
중 량(kg)		2.6	4.1	8.6	17.1	36.0	79.6

※ 300 Series 기준

SJ 차압계

MODEL

- SJ－DPL (좌 → 우)
- SJ－DPR (우 → 좌)

용 도

- 도시가스용 Gas Filter 전 · 후단의 차압(⊿P) 측정에 적합하다.
- 각종 기기류, 발브류의 전 · 후단 차압(⊿P) 측정에 사용한다.

특 징

- 좌 · 우 Model 선정으로 배관시 꼬임이 없다.
- 수직, 수평 설치가 가능하다.
- 소형, 경량으로 설치가 간단하다.
- 균압변이 필요없다.

사 양

최고사용압력	5000 kPa (50kgf/㎠)
사용차압범위	70 kPa (0~7,000 mmH_2O)
정 밀 도	±3 % Full Scale
접 속 구 경	1/4B PT
중 량	383g

(L)

(R)

칫 수

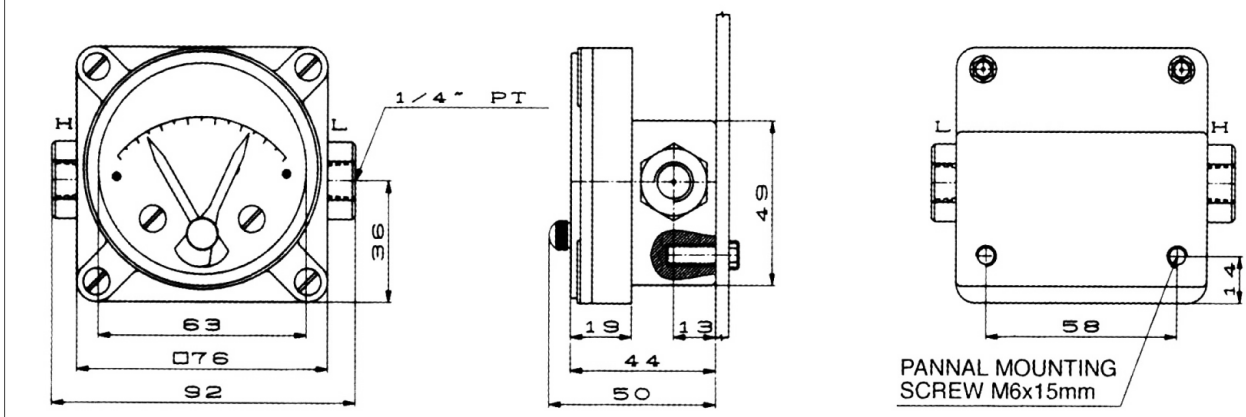

GAS FILTER

용 도

- Regulator 및 Gas meter용으로 설계된 정압기 전용 Filter이다.
- 가스배관내 불순물(토사, 녹, 철분 등) 제거 및 유입방지 기기로 사용한다.

특 징

- 소형 대용량의 Filter이다.
- 부착위치를 임의로 선택할 수 있다. (수직, 수평, 90° 앵글 배관)

사 양

M O D E L	SSF(세종표준형)
최고사용압력	990 kPa (9.9 kgf/㎠)
사용온도범위	−30 ℃ ~ +50 ℃
Body 재 질	KSD 3562,3631
Element 재 질	여 재 : Polyester 보강금속 : SUS 304
Element (㎛)	25 (500 Mesh)
Element 수 량	1EA 내장
허용차압범위	20~50 kPa (0.2~0.5 kgf/㎠)
접 속 구 경	1B~12B
Flange 규 격	10K RF

* 6B이상 및 고압용 Filter는 주문제작품임.

유량표(SSF MODEL기준)

단위: (Nm³/h)

배관압력 (kgf/㎠)	차 압	Filter Size						
		2B	3B	4B	6B	8B	10B	12B
500 kPa (5.0 kgf/㎠)	10 kPa (1,000 ㎜H_2O)	2,100	4,500	11,000	12,500	14,500	19,000	30,000
	20 kPa (2,000 ㎜H_2O)	3,000	6,500	16,000	18,000	21,000	28,000	45,000

※ 주문방법(Ordering Information)

SSF — □ — □ — □ — □

- FLOW DIRECTION(A →B / B→ A)
- ELEMENT SIZE (GO.5 – G8.0)
- TYPE(HOH, HFH, HFV, HFA, HOAP /C/S)
- CONNECTION SIZE(1B~16B)
- MODEL : 세종표준형

MODEL 및 TYPE

HEAD OVER HORIZONTAL	HEAD FRONT HORIZONTAL	HEAD FRONT VERTICAL	HEAD FRONT ANGLE
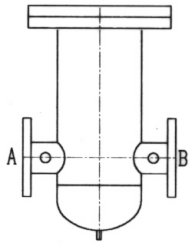	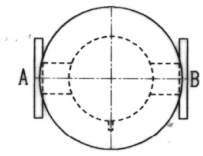	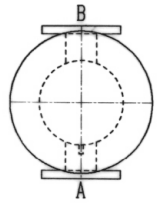	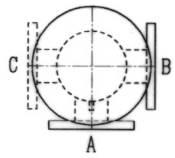
TYPE H. O. H	TYPE H. F. H.	TYPE H. F. V	TYPE H. F. A
FLOW A→B / B→A	FLOW A→B / B→A	FLOW A→B / B→A	FLOW A→B / A→C

HEAD OVER ANGLE	HEAD OVER ANGLE CAP	HEAD OVER ANGLE SPECIAL
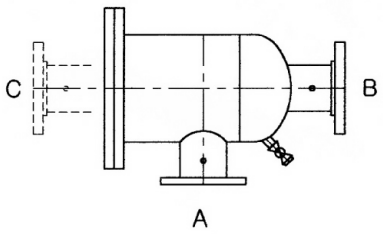	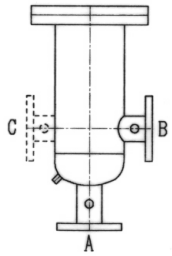	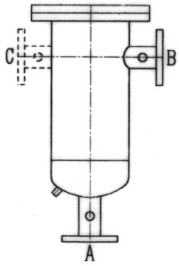
TYPE H. F. A.	TYPE H. O. A. C	TYPE H. O. A. S
FLOW A→B / A→C	FLOW A→B / A→C	FLOW A→B / A→C

칫수, 중량(HOH TYPE 기준)

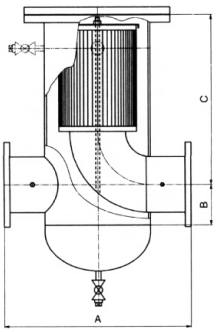

DIMENSION	1B	1½B	2B	3B	4B	6B	8B	10B	12B
INLET	1B	1½B	2B	3B	4B	6B	8B	10B	12B
OUTLET	1B	1½B	2B	3B	4B	6B	8B	10B	12B
ELEMENT	G0.5	G1.0	G1.5	G2.0	G2.5	G3.0	G4.0	G5.0	G6.0
A(mm)	240	280	300	400	500	540	700	800	1,200
B(mm)	40	60	70	90	105	130	158	190	220
C(mm)	170	230	280	370	410	500	650	770	900
중량(kg)	20	29	34	55	82	120	185	330	445

Element 사양

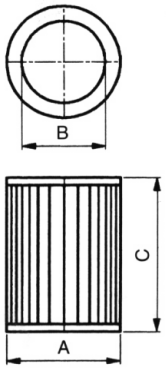

Type	여과면적(㎡)	A(㎜)	B(㎜)	C(㎜)
G−0.5	0.06 이상	80	35	120
G−1.0	0.125 이상	95	50	165
G−1.5	0.23 이상	120	69	210
G−2.0	0.47 이상	165	86	270
G−2.5	0.725 이상	200	110	283
G−3.0	0.95 이상	252	138	320
G−4.0	1.45 이상	300	186	470
G−5.0	2.30 이상	390	246	470
G−6.0	4.20 이상	495	320	610
G−8.0	7.00 이상	600	370	650

J48K RELIEF VALVE

1B

2B

용 도

- Regulator의 2차측 압력이 기압의 변화 등으로 이상 승압한 경우 대기중으로 가스를 방산하여 승압을 방지하는 장치로써 사용한다.
- 중 · 저압전용 및 지역용 Regulator의 안전변으로 적합하다.

특 징

- 소형으로 가볍다.
- 용량에 따라 규격이 다양하다.(3/4B~3B)
- Spring식으로 압력설정, 변경이 용이하다.
- 어느 방향으로도 설치 가능하다.(수평, 수직배관 가능)

사 양

최 고 사 용 압 력		100 kPa (1.0kgf/㎠)
설 정 압 력 범 위	L 형	1.2~15 kPa (120 ~ 1,500㎜H_2O)
	H 형	15~76 kPa (1,500 ~ 7,600㎜H_2O)
사 용 온 도 범 위		−20℃~+70℃
접 속 구 경		L형(1B, 2B나사) H형(1B나사)
나 사 구 격		BSP

* 주문에 따라 3/4B~3B까지 공급 가능합니다.

칫수, 중량

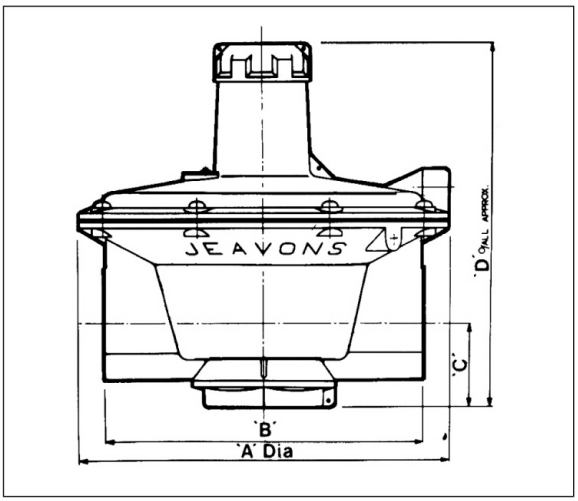

(단위:mm)

규 격	1B	2B
A	134	234
B	125	200
C	34	52
D	132	167
중 량 (kg)	1.0	3.1

유량표

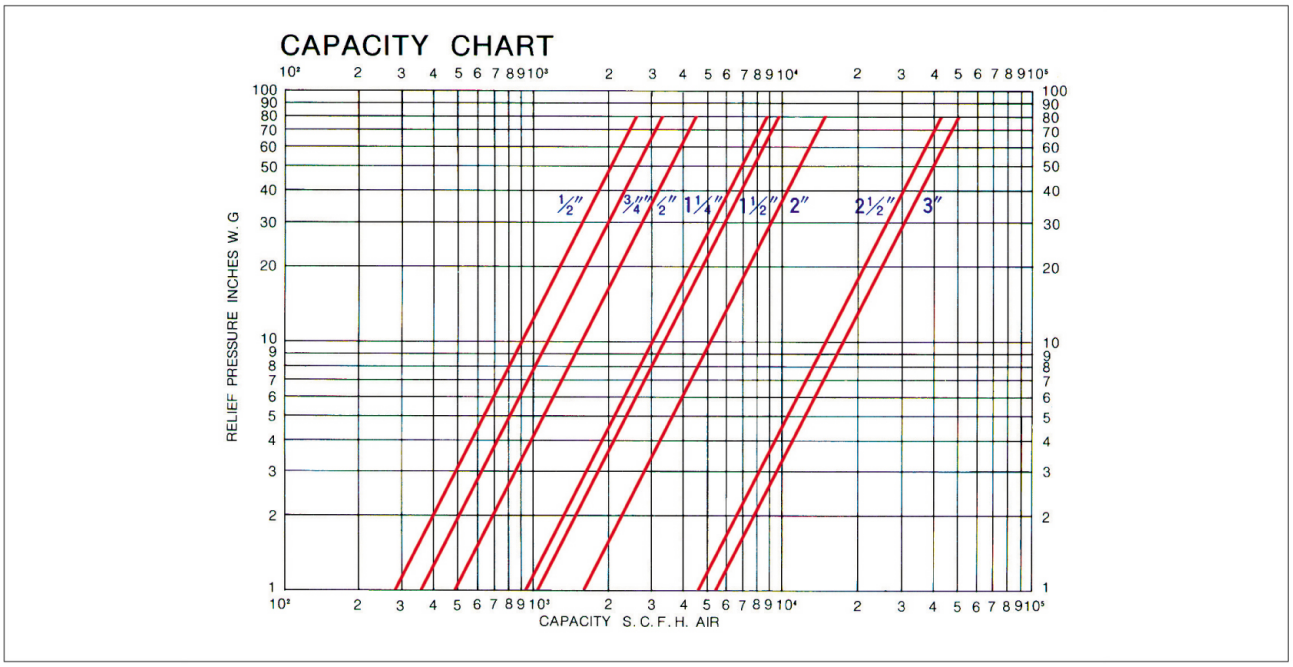

SPRING

(단위:mmH2O)

LOW			HIGH	
설정압력범위	Spring No.		설정압력범위	Spring No(1B).
	1B	2B		
1.2~2.5 kPa (120~250mmH$_2$O)	J4808-004	J4809K-006	7~21 kPa (700~2,100mmH$_2$O)	J4806~076
2.2~3.7 kPa (220~370mmH$_2$O)	J4806K-011	J4809K-007	21~34 kPa (2,100~3,400mmH$_2$O)	J4808~063
3.7~6.2 kPa (370~620mmH$_2$O)	J4808-007	J4809K-008	34~76 kPa (3,400~7,600mmH$_2$O)	J4806~078
6.2~10.2 kPa (620~1,020mmH$_2$O)	J4809-004	J4809K-005		
10.2~15 kPa (1,020~1,500mmH$_2$O)	J4809-005			

OPSO 긴급차단변

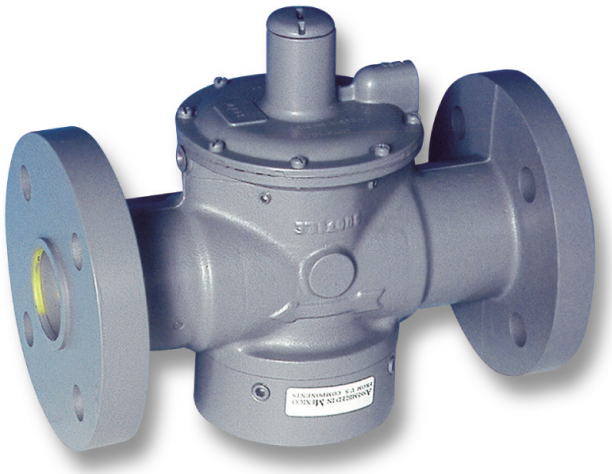

용 도

- 중 · 저압용 Regulator의 승압방지용 차단변으로 사용한다.
- 전용 수요가의 긴급차단용으로 사용 가능하다.

특 징

- 소형으로 가볍다.
- 부착 자세를 자유로히 선택할 수 있다.(수직, 수평배관 가능)
- 어떠한 관내 압력도 완전히 차단한다.
- Reset은 간단히 수동조작에 의해 복귀할 수 있다.

사 양

최 고 사 용 압 력	1050 kPa (10.5kgf/㎠)Max.
설 정 압 력 범 위	1.5 ~140 kPa (0.015~1.4kgf/㎠)
사 용 온 도 범 위	−29℃ ~ +65℃
Body 재 질	주철
접 속 구 경	1½B(나사) 2B(Flange)
나 사 규 격	NPT
Flange 규 격	ANSI 125lb

구조도

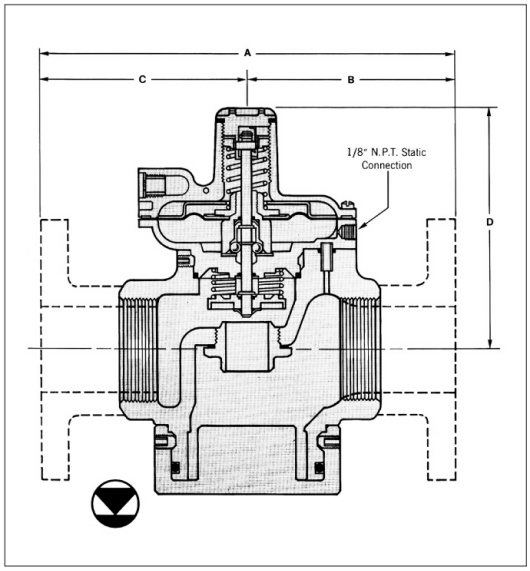

SPRING

Spring No.	설정압력범위
70017 P 036	1.5~3.5 kPa (0.015~0.035 kgf/㎠)
P 075	3.5~7.1 kPa (0.035~0.071 kgf/㎠)
P 076	7~14 kPa (0.07~0.14 kgf/㎠)
P 077	14~21 kPa (0.14~0.21 kgf/㎠)
P 078	21~35 kPa (0.21~0.35 kgf/㎠)
P 079	35~56 kPa (0.35~0.56 kgf/㎠)
※ P 078	56~98 kPa (0.56~0.98 kgf/㎠)
※ P 079	98~140 kPa (0.98~1.40 kgf/㎠)

※ 표는 Reducing Ring을 사용한다.

칫수, 중량

단위:(㎜)

	A	B	C	D	중 량 (kg)
1½B(나사)	152	83	70	140	4.8
2B Flange(125lb)	266	133	133	140	10.2

설치예

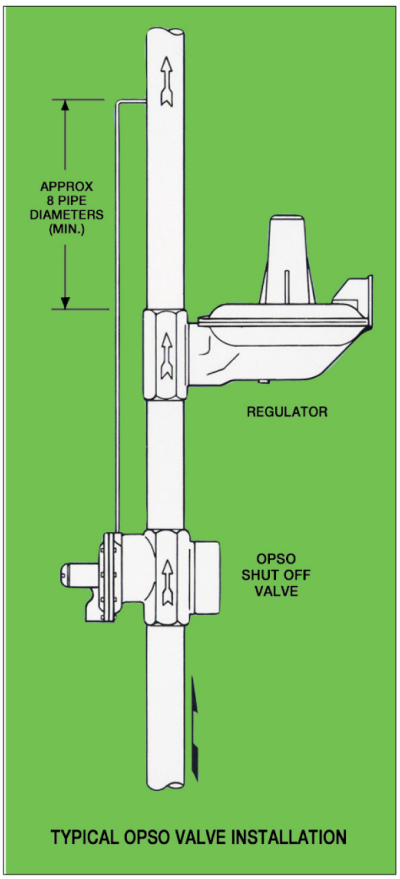

압력 기록계(벽걸이용)

의장등록 제 188784호

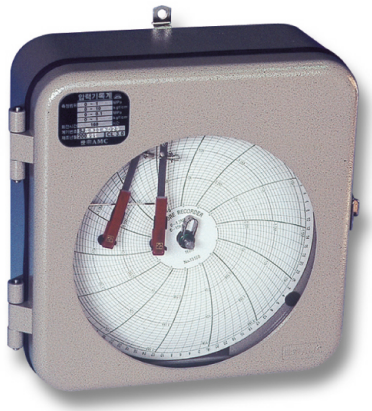

MODEL : SJ-PR1(1Pen)
SJ-PR2(2Pen)

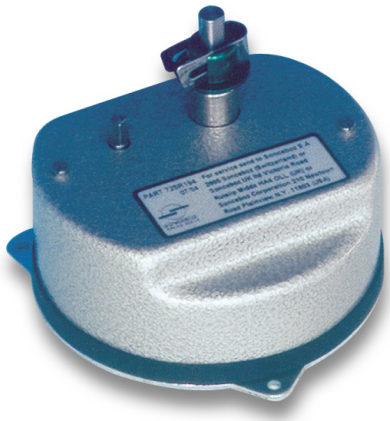

기계식 시계

용 도

- 도시가스 정압기의 압력 관리용에 적합하다.
- 실험실 · 공장 및 각종 가스 배관의 압력관리용에 사용한다.

특 징

- Case재질을 알미늄 다이케스트로 제작했기 때문에 온도에 따른 변형과 외부 충격에 강하다.
- 정밀도가 뛰어난 스위스제 시계를 부착함으로써 보다 높은 정확도를 유지했다.
- 순간적인 과압에도 견딜수 있도록 Bellow 전 · 후단에 지지대를 부착하여 견고성을 강화했다.
- Bellow, 시계 및 부품교환이 쉽고 수리가 간단하다.

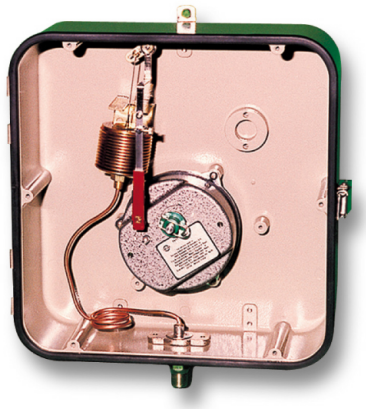

내부도

사 양

종 류		1PEN, 2PEN
압 력 범 위	저압부	5~100 kPa (0.05~1 kgf/㎠)
	중압부	500~3500 kPa (5~35 kgf/㎠)
기 록 시 간		24H, 2D, 7D, 14D, 30D
온 도 범 위		−20℃~+48℃
기록지크기		ϕ200㎜

칫 수